ASC Global



Gamme de produits InterCom GSM/4G

Gamme de produits
MODULES INTERPHONIQUES GSM/4G

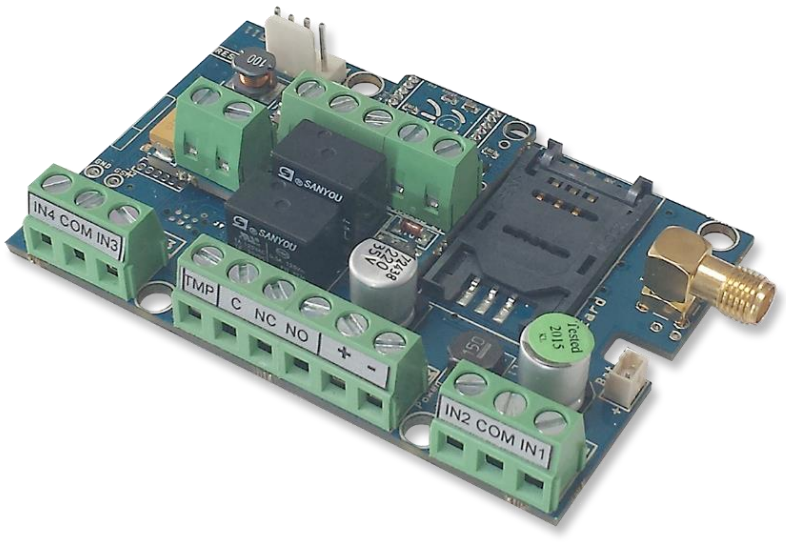

Sommaire

Description et fonctionnement de l'appareil 3
Structure du module 4
Figure 4 : Insertion de la carte SIM 4
Guide d'installation 5
Signaux LED 6
Connexion du module (PC) 6
Établissement de la connexion à l'aide d'un adaptateur Bluetooth 7
Programmation à l'aide du logiciel PC 7
Procédure de connexion 8
Vérification de l'état du module 9
Désactivation de la demande de code PIN sur la carte SIM 10
Lecture du journal des événements 10
Enregistrement des numéros de téléphone de contrôle 11
Réglage des sorties 11
Paramètres de sabotage 11
Configuration de la surveillance de l'alimentation électrique 12
Configuration de l'envoi du signal de présence 12
Paramètres du système anti-brouillage (AJS) 13
Schémas de câblage disponibles 13
Figure 1 : Schéma de câblage Comelit 14
Figure 2 : Schéma de câblage Bticino 14
Figure 4 : Schéma de câblage Fermax 14
Figure 3 : Schéma de câblage du Farfisa MD 30 14
Figure 6 : Schéma de câblage du Kanrich S913 15
Figure 5 : Schéma de câblage du Golmar ER5555 15
Figure 7 : Schéma de câblage Siedle 15
Figure 8 : Schéma de câblage Urmet 15
Figure 9 : Schéma de câblage du BPT HA 200 16
Programmation à l'aide de commandes SMS 16
Exemples de commandes SMS 19

Description et fonctionnement de l'appareil

L'InterCom GSM/4G peut être utilisé comme accessoire pour des interphones externes dans des installations comprenant jusqu'à 4 appartements, mais aussi comme unité de commande de portail. Grâce au module InterCom, il n'est pas nécessaire d'installer un système d'interphone complet, car les téléphones portables remplacent l'unité intérieure. Selon le type d'interphone, l'unité intérieure existante et le module peuvent également être utilisés en parallèle.

Il peut être raccordé à des systèmes d'interphone à 4+n fils pouvant desservir jusqu'à 4 appartements. Un numéro de téléphone principal et un numéro de secours peuvent être configurés pour chaque appartement. Si le numéro de téléphone principal n'est pas joignable, le module lance un appel vers le numéro de secours. La durée de la sonnerie peut être modifiée.

Un appel vocal est établi entre le module et le téléphone portable, ce qui peut entraîner des frais d'appel. Il est donc conseillé de choisir soigneusement son forfait de carte SIM afin de limiter au maximum les coûts. Il est également possible de définir une durée maximale d'appel afin d'éviter les frais supplémentaires liés aux longues conversations.

Une fois l'appel pris, une communication bidirectionnelle s'établit entre la personne se trouvant au niveau du portillon et celle qui utilise le téléphone portable. Le module permet de contrôler séparément les deux sorties pendant l'appel vocal, ce qui permet d'ouvrir le portillon à distance sans mettre fin à l'appel.

Le module est équipé de deux sorties relais (la première est NO/NC, la seconde est NO), qui peuvent être activées pendant un appel vocal à l'aide des touches 4 et 6 du téléphone. Les sorties peuvent être réglées en mode monostable ou bistable.

La commande des sorties est possible par appel gratuit depuis un nombre illimité de numéros de téléphone. Grâce à l'identification de l'appelant, jusqu'à 1 000 numéros peuvent être enregistrés dans la mémoire interne du module. Les numéros peuvent également être enregistrés sur la carte SIM, selon le type de carte SIM. L'identification de l'appelant empêche toute commande non autorisée.

L'appareil permet l'utilisation d'un mode de suspension nocturne. Cela signifie qu'il est possible de définir un intervalle de temps pendant lequel le module n'initiera aucun appel. Dans ce mode, les sorties peuvent toujours être commandées par un appel entrant.

Le module peut stocker jusqu'à 16 000 événements, notamment les états des entrées et des sorties, les réinitialisations de l'alimentation, les informations relatives à l'état du réseau mobile et du module, les appels entrants et sortants, ainsi que les SMS.

L'entrée anti-sabotage du module peut servir d'indicateur de sabotage, avec des réglages similaires à ceux des entrées. Elle peut également être utilisée pour une fonction de réinitialisation, permettant de rétablir les paramètres d'usine du module.

Le système anti-brouillage intégré (AJS) protège contre le brouillage du réseau. Une baisse significative de la puissance du signal ou une défaillance de la connexion réseau déclenche immédiatement une alarme. Dans ces situations, le module tente d'envoyer des notifications en utilisant la connexion réseau restante. Une sortie peut également être utilisée pour commander une sirène externe.

Outre la surveillance continue de la tension, le module surveille également l'intensité du signal. Ces données peuvent être lues et affichées sous forme de graphique avec une résolution horaire à l'aide du logiciel de programmation et de surveillance.

Le module peut être programmé par commande SMS, menu vocal, PC ou téléphone mobile Android.



Figure 1 : Fonctionnement de l'appareil

Structure du module

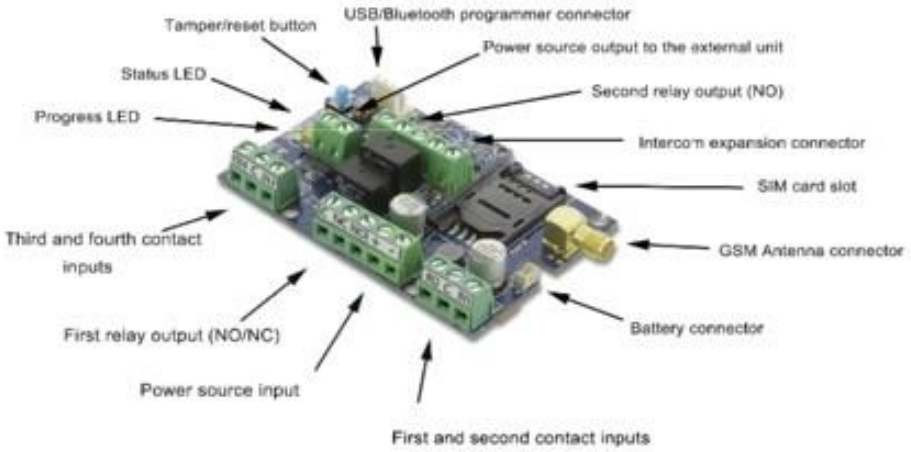

Figure 2: the buildup of the module

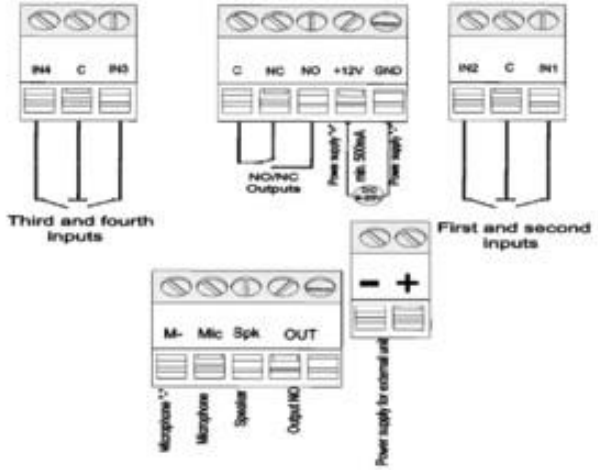

Figure 3: wiring diagram

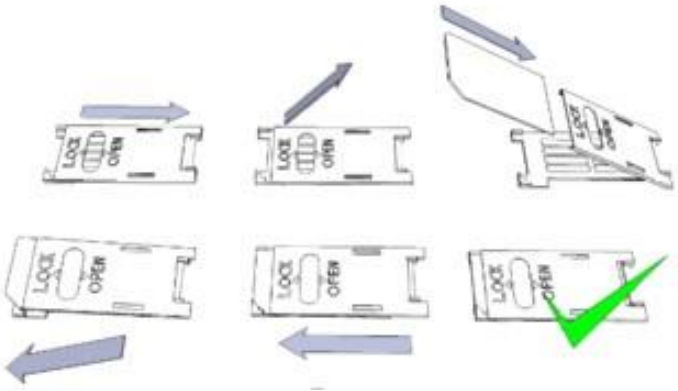

Figure 4 : Insertion de la carte SIM

Guide d'installation

Caractéristiques techniques

- Tension d'alimentation : 9-20 VCC
- Consommation en veille : 40 mA + consommation de l'unité externe
- Consommation électrique maximale : 400 mA + consommation de courant de l'unité externe
- Charge de sortie du relais : max. 20 V / 500 mA
- Type de module réseau (version GSM) : SIMCOM 800
- Fréquences réseau (version GSM) : GSM 850 / EGSM 900 / DCS 1 800 / PCS 1 900 (multibande)
- Utilisation de la carte SIM : module indépendant du réseau
- Type d'antenne : connecteur SMA (fourni avec le produit)
- Dimensions : 78 x 51 x 20 mm, emballé : 132 x 128 x 32 mm
- Température de fonctionnement : -20 °C à +50 °C

Étapes d'installation

1. Vérifiez la puissance du signal à l'aide de votre téléphone portable. Si la puissance du signal n'est pas suffisante sur le lieu d'installation, modifiez la position du module avant de procéder à l'installation. N'installez pas l'appareil dans un endroit susceptible de subir de fortes interférences électromagnétiques, par exemple à proximité de moteurs électriques ou de transformateurs d'alarme.
2. Ne l'installez pas dans des endroits humides ou dans des zones présentant un taux d'humidité élevé.
3. Branchez l'antenne et fixez-la à l'aide du connecteur SMA. Si la puissance du signal est faible, utilisez une antenne à gain plus élevé. Vous pouvez également améliorer la qualité du signal en repositionnant l'antenne. Ne placez pas l'antenne sous des capots métalliques, car ceux-ci peuvent réduire considérablement la puissance du signal.
4. **Désactivez la demande de code PIN, la messagerie vocale et les notifications d'appel sur la carte SIM. Les nouvelles cartes SIM peuvent nécessiter une activation (généralement en passant un appel sortant). Vérifiez la validité de la carte. Si vous utilisez une carte prépayée, vérifiez son solde et ses options d'utilisation, par exemple si elle peut être utilisée uniquement pour passer des appels.**
5. L'identification de l'appelant doit être vérifiée tant pour les appels entrants que sortants. Cette fonction peut devoir être activée séparément par certains opérateurs.
6. Insérez la carte SIM dans le logement prévu à cet effet sur le module.
7. Les connecteurs doivent être raccordés conformément au schéma de câblage. Si vous utilisez une sortie OC (sortie du panneau d'extension EXP Alarm), veillez à ce que le câblage de la diode de protection du relais soit correct.
8. Si vous travaillez avec un relais OC, veillez tout particulièrement à éviter tout risque d'électrocution. Une protection adéquate des contacts doit être mise en place. Si vous ne disposez pas de l'expérience nécessaire, faites appel à un professionnel.
9. Vérifiez si le alimentation est fonctionnement sera sera suffisante pour le module. N'oubliez pas la polarité.
   Si le câblage est inversé, le module ne fonctionnera pas ou risque d'être endommagé.
10. Vous pouvez désormais brancher l'appareil sur le secteur.
11. Si vous avez également acheté une batterie, connectez-la à l'appareil. **N'utilisez que la batterie prévue pour l'alimentation de secours de l'appareil !**
12. Une fois l'alimentation branchée, la LED rouge s'allume, indiquant que l'appareil établit une connexion avec le **réseau mobile (cela peut prendre jusqu'à 1 minute).**
13. Si la LED rouge s'éteint et que la LED verte clignote, cela signifie que le module est opérationnel et connecté au réseau. Le nombre de clignotements indique la puissance du signal.

L'alimentation nécessaire à la programmation peut également être fournie au module via un adaptateur USB.

Signaux LED

Les signaux LED fournissent des informations essentielles sur le module, la puissance du signal et les codes d'erreur actuels. Par « clignotement », on entend des flashs entre deux pauses plus longues.

- La LED STATUS (verte) indique la puissance du signal selon le tableau ci-dessous :

Clignotements	Qualité du signal
1	Mauvaise
2	
3	Correcte
4	Bien
5	Excellent
Éclairage LED	Connexion réseau refusée

- Une LED ACT (rouge) allumée indique le processus d'initialisation au démarrage. À ce stade, le module effectue les vérifications initiales. En cours de fonctionnement, cela signale un événement (SMS ou appel vocal).
- Si les LED rouge et verte sont allumées simultanément, cela indique une erreur qui peut être identifiée à l'aide du tableau ci-dessous :

Clignote	Code d'erreur
1	Initialisation
2	Erreur du module
3	Carte SIM non insérée
4	Carte SIM verrouillée par un code PIN
10	Mode modem

- Des clignotements alternés des LED rouge et verte indiquent que la fonction de réinitialisation de l'entrée anti-sabotage est activée. Cela permet de rétablir les paramètres d'usine d'origine du module.
- Pour quitter le mode modem, ouvrez la fenêtre d'état du modem dans le menu de service de ProRead ou redémarrez le module

Connexion du module (PC)

Établissement de la connexion à l'aide d'un *adaptateur USB*

1. Branchez l'adaptateur USB dans le port du module portant la mention « *Program* ».
2. Les adaptateurs USB fournissent une tension suffisante pour la programmation du module.
3. Branchez le connecteur USB de l'adaptateur à un câble d'extension USB, puis branchez-le sur n'importe quel port USB d'un PC.
4. **ATTENTION ! Si vous utilisez une ancienne version du système d'exploitation Windows,** le système vous proposera une installation automatique du pilote. IMPORTANT : n'utilisez pas le pilote proposé, mais poursuivez l'installation avec le **pilote USB.**

Installation manuelle du pilote USB

- ✓ Téléchargez le pilote requis depuis notre site Web ou depuis la rubrique « Pilote USB »
- ✓ Utilisez la version 32 ou 64 bits adaptée à votre système d'exploitation lors de l'installation
- ✓ Pour vérifier cela, accédez au Panneau de configuration → Système
- ✓ Connectez le programmateur USB à votre PC
- ✓ Ne choisissez pas l'installation automatique proposée par le système

✓ Ouvrez la fenêtre « Panneau de configuration → Système → Matériel et ***périphériques*** ».
✓ Dans cette fenêtre, recherchez « ***Périphérique inconnu*** » (il s'agit pour l'instant du programmateur, puis du ***port série USB***). Si vous ne le trouvez pas, lancez la fonction « Rechercher les modifications matérielles » dans le menu supérieur de la fenêtre.
✓ Pour accéder aux propriétés du périphérique, double-cliquez sur le périphérique inconnu.
✓ Lancez la procédure de mise à jour du pilote
✓ Dans la fenêtre d'installation, choisissez la sélection manuelle de l'emplacement du pilote, puis sélectionnez le dossier approprié contenant le pilote 32 ou 64 bits
✓ *Cliquez sur le bouton « Suivant » pour lancer l'installation.*

- *Ouvrez le Gestionnaire de périphériques (cliquez sur Système → Propriétés → onglet Matériel → Gestionnaire de périphériques)*
- Recherchez un périphérique nommé « Port série USB (COM…) » dans la section « Ports ».
- Si une réinstallation du pilote est nécessaire, cliquez sur le périphérique, puis sélectionnez « Supprimer le pilote » et suivez les instructions
- Lancez le logiciel de programmation.
- Vous devez définir la valeur entre crochets [Port série USB (COM…)] dans le logiciel de programmation
- Établissez une connexion avec le module.

Établissement de la connexion à l'aide d'un adaptateur Bluetooth

1. Connectez l'adaptateur Bluetooth au module et alimentez-le.
2. Activez la fonction Bluetooth sur votre appareil (PC ou téléphone Android).
3. Recherchez le programmateur à l'aide de votre appareil compatible Bluetooth.
4. Une fois l'adaptateur détecté, vous pouvez le coupler à votre PC ou smartphone à l'aide du code « 1234 ».
5. Recherchez le numéro du port COM de la connexion (généralement dans *Propriétés* → onglet *Matériel*).
6. Recherchez le numéro du port COM de la connexion (généralement sous *Propriétés* → onglet *Matériel*).
7. Définissez également le numéro de port dans votre logiciel de programmation (PC) ou sélectionnez l'option de détection automatique du port.
9. Établissez une connexion avec le module.

Si vous utilisez le système d'exploitation Windows 8, le logiciel de programmation doit être lancé en mode de compatibilité « Windows XP SP2/SP3 » (clic droit sur l'icône de lancement du programme → Propriétés → Compatibilité)

Dans tous les cas, vous pouvez vérifier la connexion : le nom du module connecté s'affiche-t-il à côté du bouton Démarrer dans le logiciel de programmation et la LED verte du programmateur commence-t-elle à clignoter ?
Si la connexion entre l'adaptateur et votre PC ou votre téléphone portable est établie, vous pouvez lancer la configuration du module.

- En cliquant sur le bouton « Démarrer » une fois la connexion établie, les paramètres du module seront récupérés.
- En cliquant sur le bouton « Démarrer/Configuration par défaut » (après confirmation), le module sera réinitialisé aux paramètres d'usine.

Avec l'application Android, les paramètres sont toujours récupérés une fois la connexion établie.

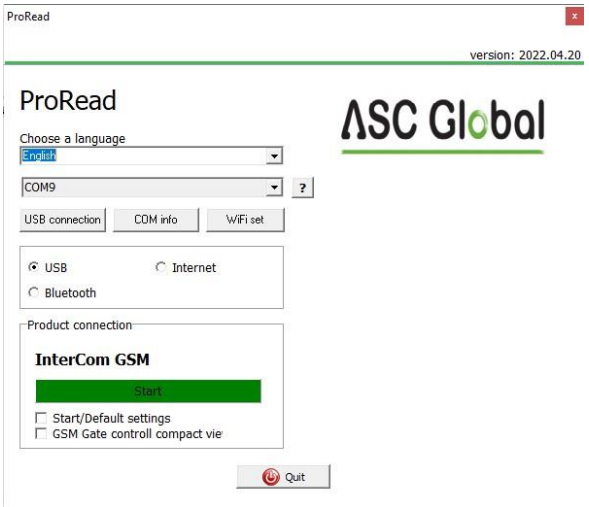

Programmation à l'aide du logiciel PC

- Si vous avez choisi la configuration via PC, vous pouvez utiliser notre logiciel, téléchargeable gratuitement depuis notre site web
- Le programme s'exécute automatiquement, aucune installation n'est nécessaire
- Compatible avec les systèmes d'exploitation Windows 7, 8 et 10
- Veillez à toujours utiliser la dernière version du logiciel !
- Si une version plus récente du logiciel est disponible, mettez à jour le module avant la première configuration.

Procédure de connexion

- Pour programmer le module, choisissez entre une connexion USB ou Bluetooth.
- Sous la sélection de la langue dans la liste déroulante (COM 4 sur l'image), vous pouvez choisir le port par lequel vous souhaitez communiquer avec le programmateur de module. Vous trouverez cette valeur (sous Windows) dans le Gestionnaire de périphériques → Ports COM, au niveau du programmateur connecté. Si vous ne savez pas lequel choisir, vous pouvez laisser le programme le rechercher en cliquant sur « ***Recherche automatique du port COM*** ». La recherche automatique du port COM peut prendre plusieurs minutes.
- Si la connexion s'est établie avec succès, vous verrez s'afficher le nom du module dans l'onglet « Connexion au produit ».
- En cliquant sur le bouton ***« Démarrer »,*** le logiciel se connecte au module et lit ses paramètres.
- En cliquant sur le bouton ***« Démarrer/Configuration par défaut »***, le module sera réinitialisé aux paramètres d'usine par défaut une fois la connexion établie. (Avant cette opération, le logiciel vous demandera une confirmation si cette fonctionnalité n'a pas été désactivée au préalable).
- Si vous ne souhaitez pas connecter un module uniquement pour examiner les options de configuration, vous pouvez sélectionner la fenêtre ***« Produits - Essai »,*** dans laquelle vous pouvez librement choisir les propriétés d'un module spécifique et effectuer la préprogrammation de ce dernier.

Vue compacte

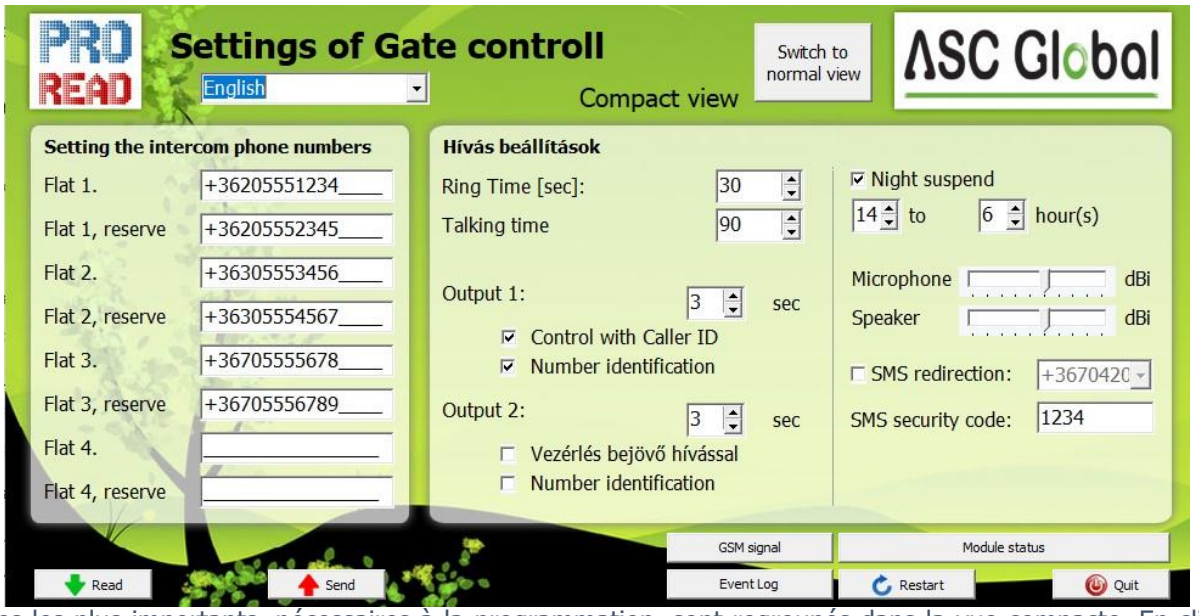

Les paramètres les plus importants, nécessaires à la programmation, sont regroupés dans la vue compacte. En cliquant sur le bouton « Passer à ***la vue normale »,*** vous pouvez revenir à l'interface de programmation d'origine.

Dans la vue compacte, les données suivantes peuvent être saisies :

Vous pouvez indiquer ici les numéros de téléphone auxquels vous souhaitez envoyer des SMS ou passer des appels vocaux.

Pour garantir un fonctionnement optimal, ces numéros doivent être au format international !

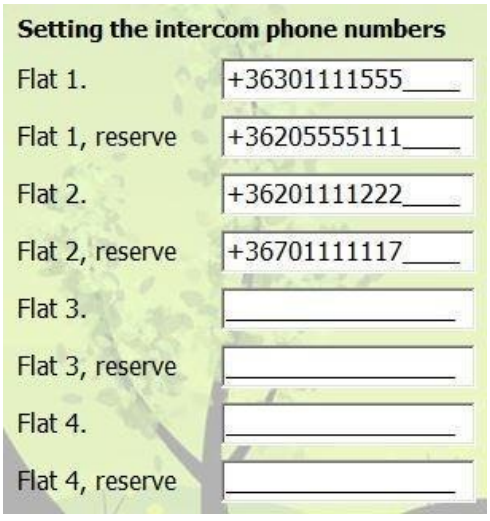

- (Ex. : +36201111155 ou 0036201111133).
- Vous pouvez saisir les numéros de téléphone de 4 appartements (les boutons sont liés aux entrées du module correspondant à chaque appartement)
- Lorsque le délai d'appel est écoulé et que le numéro principal n'a pas répondu, les numéros de secours seront appelés
- Cette liste peut également être modifiée par SMS, à l'aide de la commande « Telxxy=Numéro de téléphone ». Ici, « xx » correspond au numéro de l'appartement, et « y » indique s'il s'agit du numéro principal (1) ou d'un numéro de secours (2) (Exemple : 1234TEL011=+36301234567, 1234TEL012=+36302222233). Vous trouverez plus d'informations sur les commandes SMS à la page 18.

La durée de sonnerie détermine le temps pendant lequel le module tente de joindre le numéro de téléphone en question. Si la durée de sonnerie est écoulée et que le numéro appelé ne répond pas à l'appel, le module appellera le numéro de secours associé à l'appartement en question. Il est possible de définir la durée pendant laquelle l'unité externe peut rester en ligne après avoir répondu à l'appel.

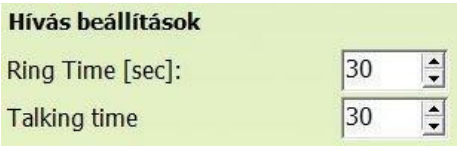

La durée de conversation correspond au temps disponible pour communiquer avec la personne se trouvant devant l'InterCom. Même si l'appel est interrompu sur le téléphone portable, le module InterCom ne lance pas de nouvel appel tant que la durée de conversation n'est pas écoulée. Il est conseillé de définir ici une valeur faible afin d'éviter des frais liés à la carte SIM trop élevés.

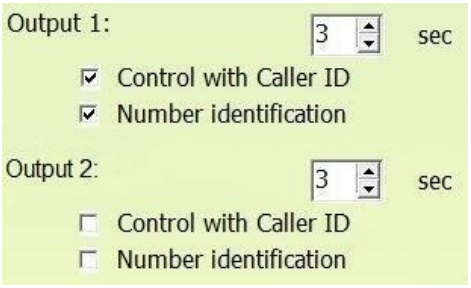

- Par défaut, les deux sorties fonctionnent en mode monostable.
- Vous pouvez définir ici la durée de commande de la sortie. La valeur maximale est de 65 000 secondes.
- Il est possible de gérer les sorties avec ou sans identification de l'appelant.
- Sans identification de l'appelant, toute personne connaissant le numéro de téléphone de la carte SIM peut activer les sorties.
- En cas d'identification de l'appelant, le module refuse le déclenchement de la commande à partir de numéros ne figurant pas dans la liste des numéros autorisés. Cette fonction contribue à protéger l'appareil connecté à la sortie contre toute commande non autorisée.

- En activant le mode de suspension nocturne, le lancement d'appels peut être temporairement désactivé ; le module ne lancera alors aucun appel. Le blocage s'applique à tous les appartements. Un redémarrage peut être nécessaire.



- Le portail ou la porte peut également être géré pendant la durée de la suspension nocturne.

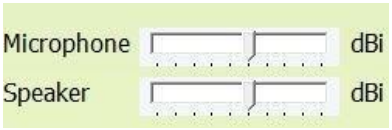

- En réglant le niveau du signal du microphone et du haut-parleur, vous pouvez modifier le volume du haut-parleur et la sensibilité du microphone de l'appareil connecté à l'InterCom GSM/4G.
- Il est essentiel que le module ne soit pas équipé d'un amplificateur interne pour le haut-parleur ; celui-ci doit donc être fourni par un appareil externe. En l'absence d'amplificateur, tout amplificateur d'une puissance comprise entre 0,5 et 1 W peut convenir.
- Vous pouvez demander le transfert des SMS vers l'un des huit numéros de téléphone. **Attention !**
  - **Ne sélectionnez surtout pas ici le numéro de téléphone du module lui-même !**
- Vous pouvez également modifier ici le code de sécurité SMS. Ce code vous permet de
  - configurer les paramètres du module une fois celui-ci mis en service (dans le cas où une configuration donnée ne nécessite pas de connexion directe à l'appareil)

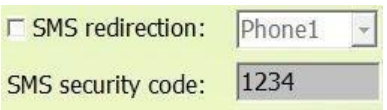

- Au bas de l'écran, vous pouvez consulter le journal des événements et l'intensité du signal. Vous pouvez également vérifier ici l'état actuel du module.



Vérification de l'état du module

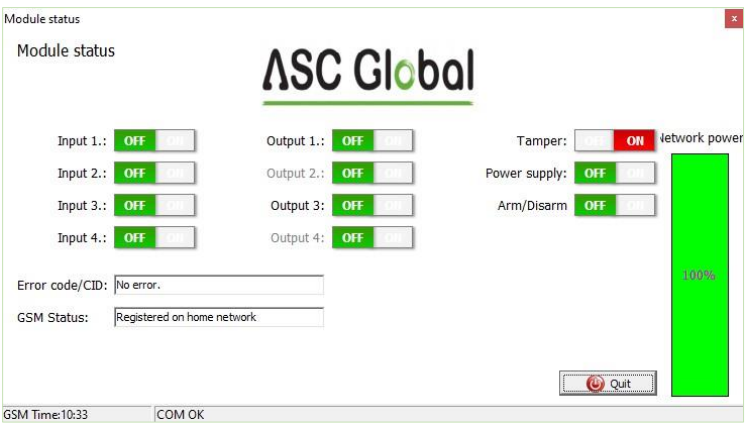

Vous pouvez consulter l'état actuel via ***Maintenance*** → bouton « ***Afficher l'état du module »***

La consultation de l'état du module vous permettra d'obtenir les informations suivantes :

- les états d'entrée
- les états de sortie
- Notification de sabotage
  notification de panne d'alimentation
- état du module (armé/désarmé)
- Affichage des codes d'erreur/d'événement en cours (ex. : aucune carte SIM insérée, carte SIM verrouillée par un code PIN) Vérification du processus d'envoi du code Contact ID (vers la centrale de télésurveillance) (ex. : état de la poignée de main)
- État de la connexion réseau (ex. : connecté au réseau, en itinérance, pas de connexion, connexion refusée) et puissance réelle du signal (actualisation toutes les secondes)

Désactivation de la demande de code PIN sur la carte SIM



Avant d'insérer la carte SIM dans le module, ***la demande de code PIN doit être désactivée***

- Si vous ne l'avez pas encore fait, vous pouvez désactiver cette option dans
  - ***Maintenance → Désactiver la demande de code PIN***.
- La fenêtre suivante s'affichera ; vous pourrez y saisir le code afin de désactiver cette demande.

Consultation du journal des événements

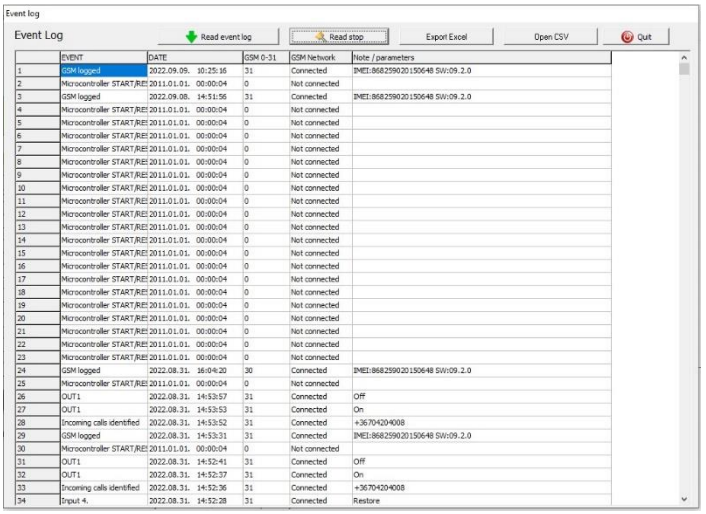

Le journal des événements peut être consulté en cliquant sur ***Maintenance*** → bouton « ***Lire le journal des événements*** » :

- Il peut stocker jusqu'à 16 000 événements ; les entrées les plus récentes apparaissent en premier
- La liste obtenue peut être enregistrée dans un fichier « csv » pour être consultée ultérieurement. Cela peut également être effectué dans la liste des événements en cliquant sur
  - le bouton « Ouvrir un fichier CSV ».
- La colonne ***« Token »*** contient de brèves informations sur les événements.
- La colonne « Date » contient les dates des notifications. IMPORTANT ! La date sera exacte si l'horloge du module est synchronisée avec un PC ou le réseau mobile. Cette synchronisation s'effectue automatiquement lorsque l'appareil est connecté au réseau de l'opérateur.

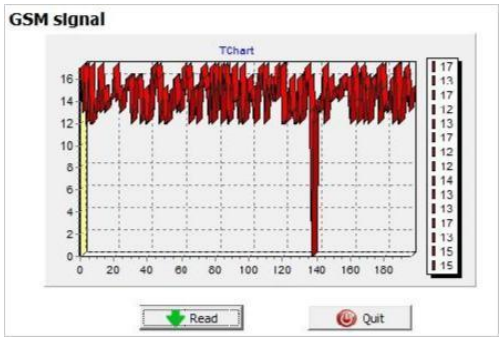

- La valeur comprise entre 0 et 31 indique la puissance du signal au moment de la création. 31 correspond à la valeur maximale, tandis que 0 indique l'absence de connexion.
- La colonne « Réseau » indique si le module était connecté au réseau de l'opérateur au moment de la création.
- La colonne « ***Commentaire/paramètre »*** contient des informations supplémentaires relatives à la notification.
- Au départ, le tableau est vide ; la lecture peut être lancée en appuyant sur le bouton « ***Lire le journal des événements*** ».
- Les données les plus récentes apparaîtront en haut de la liste, suivies des
- les entrées plus anciennes à mesure que vous descendez dans le graphique.
- Si l'affichage complet du graphique n'est pas nécessaire, vous pouvez l'arrêter à l'aide du bouton « ***Arrêt de l'affichage*** ».

La liste des données peut être exportée depuis le logiciel au format « csv » (par ex. Excel) afin de pouvoir être facilement envoyée et stockée ultérieurement.

Enregistrement des numéros de téléphone de commande

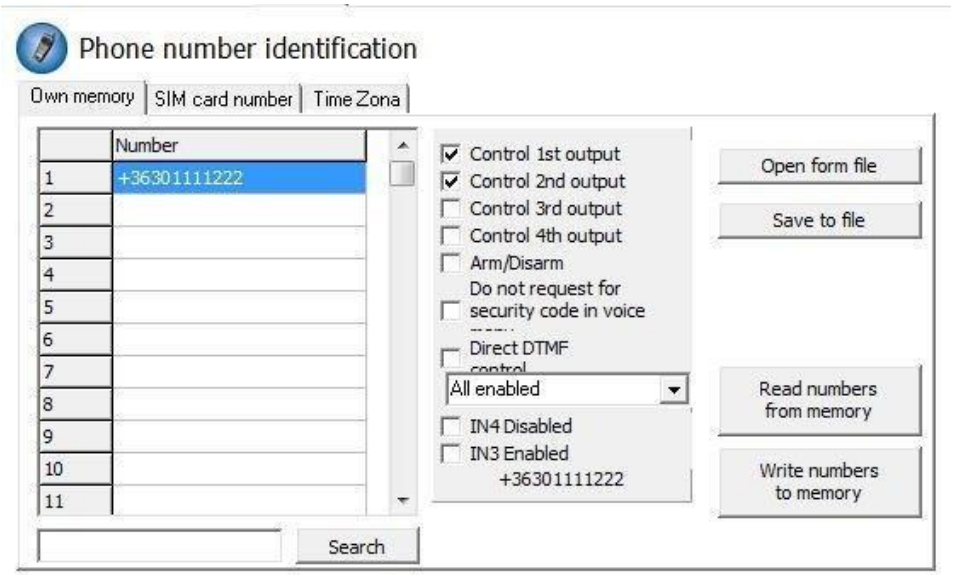

- Dans la section « Numéros de téléphone de contrôle », vous pouvez définir les numéros de téléphone permettant de contrôler les sorties.
- Les numéros de téléphone peuvent être enregistrés dans la mémoire du module (1 000 numéros maximum). De plus, des numéros de téléphone supplémentaires peuvent être enregistrés sur la carte SIM.
- En utilisant la mémoire interne, le module ne dépendra pas de la mémoire de la carte SIM.
- Veillez à toujours lire la mémoire avant de modifier la liste à l'aide du bouton « ***Lire les numéros depuis la mémoire*** ». Pour enregistrer, utilisez le bouton « ***Enregistrer les numéros dans la mémoire*** ».
- **Les numéros enregistrés doivent être au format international**. En raison de la longueur des numéros, il est recommandé d'utiliser le signe « + » (ex. : +36301234567).
- Il est également possible de stocker, de modifier et d'ouvrir des numéros (à partir d'un fichier .csv). Les numéros de contrôle peuvent être associés à des sorties spécifiques.
- La liste peut également être modifiée par ***commande SMS*** à l'aide des commandes ***ADD=numéro de téléphone*** (ajout) et ***DEL=numéro de téléphone*** (suppression) (Exemple : 1234ADD=+36301234567, 1234DEL=+36301234567)
- Vous trouverez des informations supplémentaires sur **les commandes SMS** à la page 20

Réglage des sorties

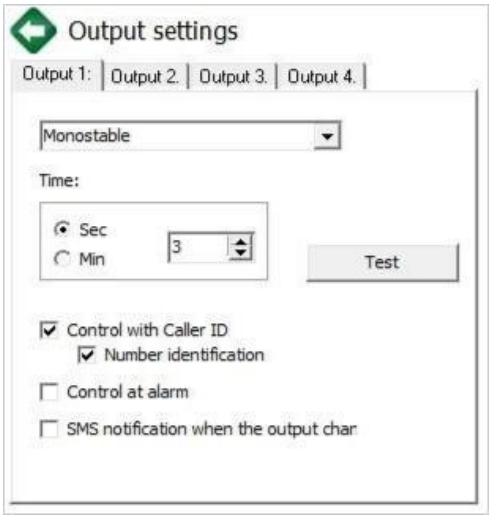

Dans la fenêtre ***« Sortie »***, il est possible de modifier les paramètres de sortie. Le type de sortie peut être ***monostable***, c'est-à-dire à un seul état (la sortie commute pendant la durée définie, puis revient à son état d'origine), ou ***bistable***, c'est-à-dire à deux états (elle ne revient à son état d'origine qu'après une nouvelle commande).

- En mode monostable, la durée de commutation peut être réglée en secondes ou en minutes. Elle peut atteindre 65 000 secondes au maximum.
- L'option « **SMS échoué** » signifie que la sortie sera commandée lorsque l'opérateur réseau rejette l'envoi d'un SMS.
- Si vous choisissez « défaillance du réseau », la sortie sera contrôlée jusqu'à ce que le réseau revienne à son état normal.
- En ce qui concerne le contrôle de la sortie, vous pouvez choisir de le déclencher en cas d'appel entrant ou de l'activer en cas d'événement d'alarme

Paramètres de protection contre le sabotage

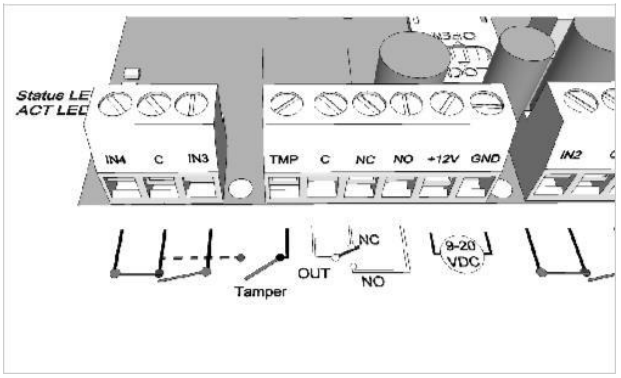

Le module prend en charge la protection anti-sabotage. Cette protection a pour but de déclencher une alarme si le boîtier de l'appareil est retiré.

- Son connecteur se trouve à côté du premier connecteur commun de sortie du panneau principal. Son utilisation est similaire à celle d'une entrée : il ne convient que pour la surveillance des courts-circuits ou des coupures. Le connecteur doit être raccordé conformément au schéma de câblage. Vous pouvez utiliser n'importe quelle borne d'entrée commune. N'UTILISEZ PAS LA BORNE DE SORTIE COMMUNE (C).

Reliez le point de connexion « Tamper » (TMP) au point « Common » (C) des entrées

Configuration de la surveillance de l'alimentation

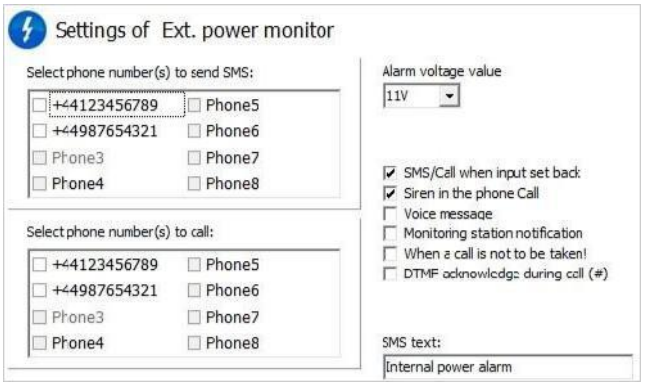

L'appareil est capable de surveiller sa source d'alimentation et d'envoyer des notifications en cas de problèmes.

- Dans l'onglet « **Surveillance de l'alimentation »,** le niveau de tension de déclenchement peut être réglé. En dessous de cette valeur, le module envoie une alerte. Nos modules de la série Pro sont équipés de connecteurs de batterie qui peuvent être utilisés pour brancher la batterie Pro.

- IMPORTANT ! Les modules sans alimentation auxiliaire

- se désactivent en l'absence d'alimentation secteur.

- Les autres réglages de fonctionnement correspondent aux réglages d'entrée.

Configuration de l'envoi du signal de bon fonctionnement

- Grâce à l'envoi de signaux de présence, l'utilisateur peut s'assurer du bon fonctionnement du système.

- Il est possible de définir la fréquence des signaux de présence ainsi que l'heure exacte à laquelle les notifications doivent être envoyées.

Pour utiliser cette fonctionnalité, l'option « *Envoyer un signal de vie* » doit être sélectionnée !

- Il est également important de veiller à ce que la date du premier signal ne coïncide pas avec la date de configuration. La date d'activation du signal de vie peut être définie.

- Vous pouvez modifier l'envoi du signal de vie à l'aide de la commande SMS suivante : 1234LIFETEST=cccsstttttttt

- ccc → cycles/jours d'envoi (ex. : 007 jours)

- ss → heure d'envoi au cours de la journée

- tttttttt → numéro de téléphone à notifier (ex. : 00100000 → le message sera envoyé au 3e numéro de téléphone)

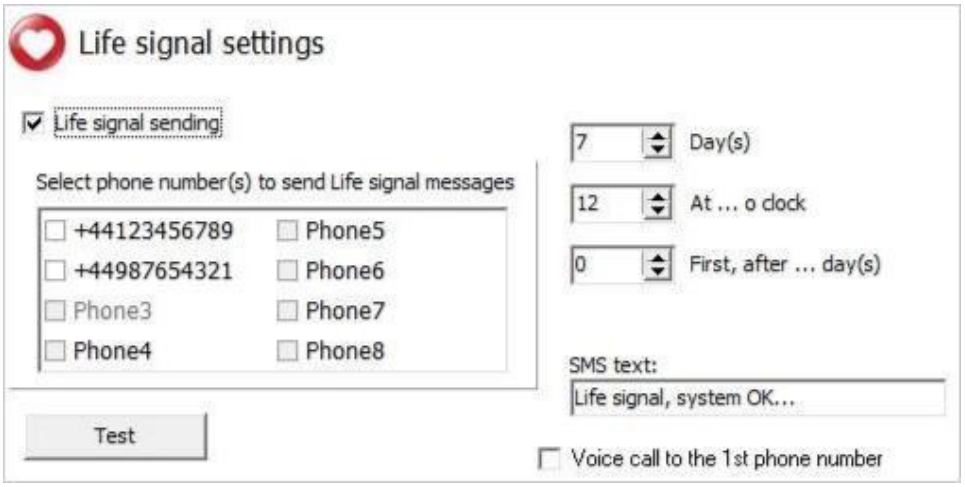

Paramètres du système anti-brouillage (AJS)

- L'utilisation d'un brouilleur de réseau permet de saboter le module en réduisant considérablement la puissance du signal réseau ou en le interruption totale de celui-ci. Le système anti-brouilleur (AJS) surveille les variations de intensité du signal réseau.

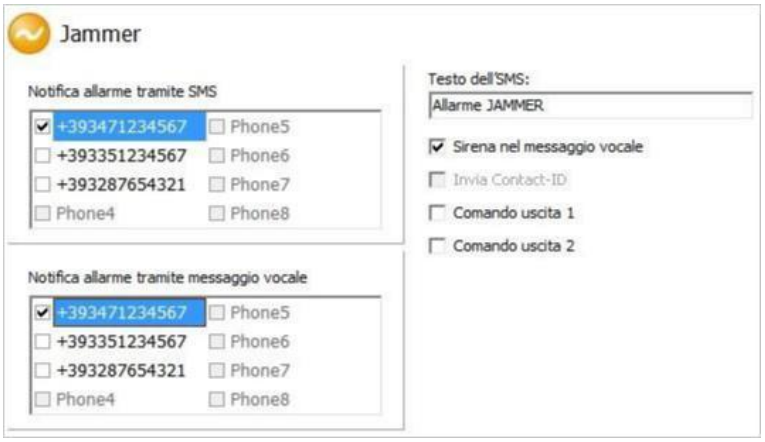

- Vous pouvez définir quelle sortie vous souhaitez commander instantanément lorsqu'un événement lié au système anti-brouilleur se produit. Dans ce cas, il commandera un périphérique connecté à sa sortie (par exemple, une sirène auxiliaire).
  L'envoi de SMS ou la réalisation d'appels vocaux ne sont possibles que s'il subsiste une connexion avec le réseau. En l'absence de connexion
  L'envoi sera effectué dès que le signal réseau sera disponible.

Schémas de câblage disponibles

Attention ! Les schémas de câblage ont été conçus pour la marque/le modèle spécifié. Si votre appareil présente une disposition différente ou des noms de bornes différents, veuillez consulter le manuel de cet appareil.

Avant la configuration, vérifiez les points suivants :

- L'alimentation électrique fournit un courant suffisant pour le module et l'unité externe.
- La carte SIM utilisée pour le module est activée et permet de passer et de recevoir des appels.
- L'appareil est correctement raccordé au microphone et au haut-parleur de l'unité externe.
- Le volume de l'unité externe est correctement réglé (lors de la première mise en marche de l'appareil, il est conseillé de régler les potentiomètres du haut-parleur et du microphone en position centrale). Si l'InterCom GSM/4G alimente l'unité externe, la tension fournie à celle-ci doit être correctement réglée (la tension peut être modifiée à l'aide du potentiomètre situé à côté du connecteur d'alimentation sortant, dans une plage comprise entre 5 et 15 V).
- Si le module alimente l'unité externe, l'entrée d'alimentation du module doit être raccordée à l'emplacement approprié.

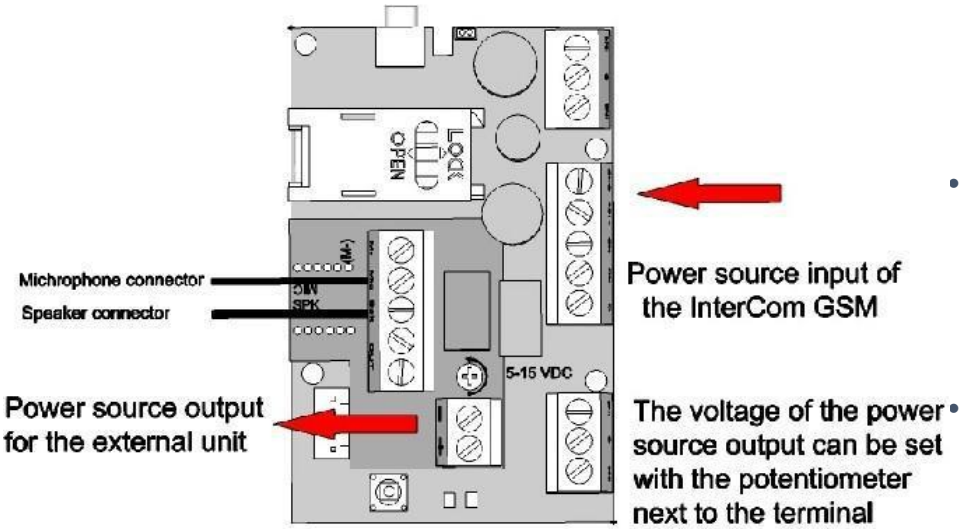

- Si vous branchez l'alimentation au mauvais endroit, l'appareil risque d'être endommagé ou de tomber en panne.
- Comme le montre l'illustration, l'alimentation de l'InterCom doit être raccordée au tableau principal, au connecteur indiqué.
- L'alimentation de l'appareil externe peut être raccordée à l'emplacement indiqué sur le petit panneau situé sur le tableau principal.

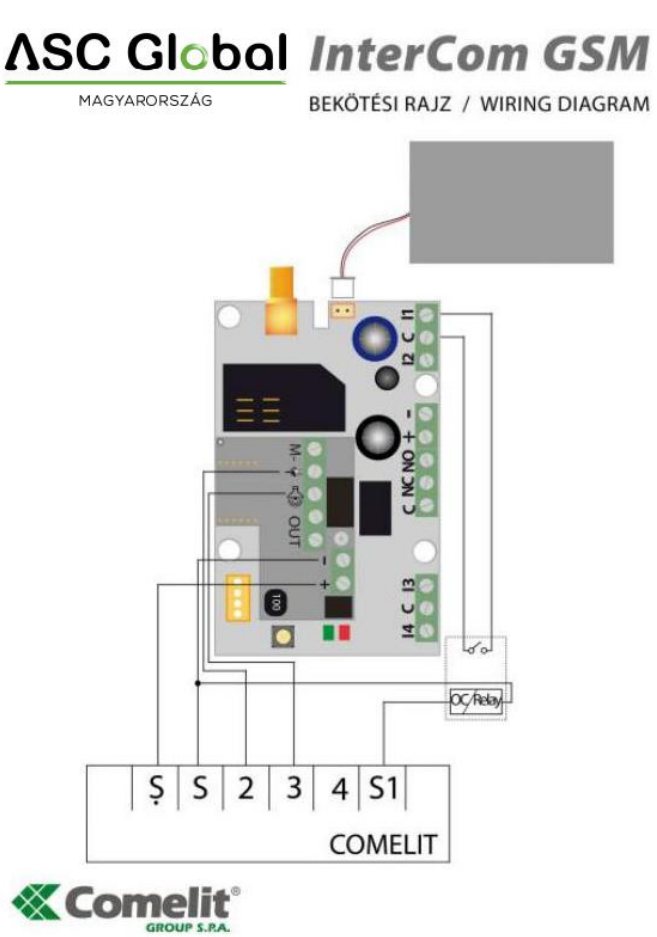

Figure 1 : Schéma de câblage Comelit

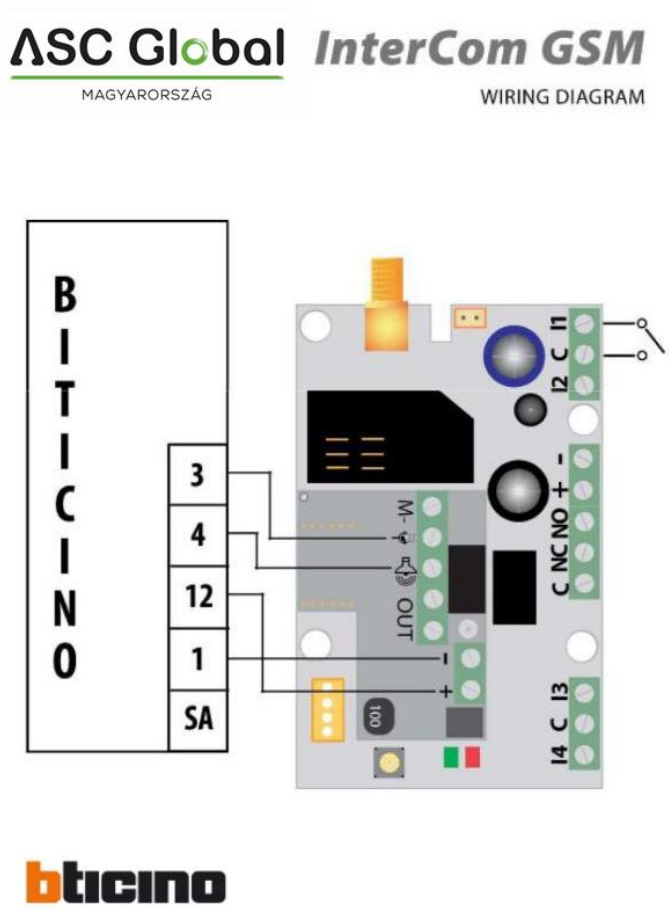

Figure 2 : Schéma de câblage Bticino

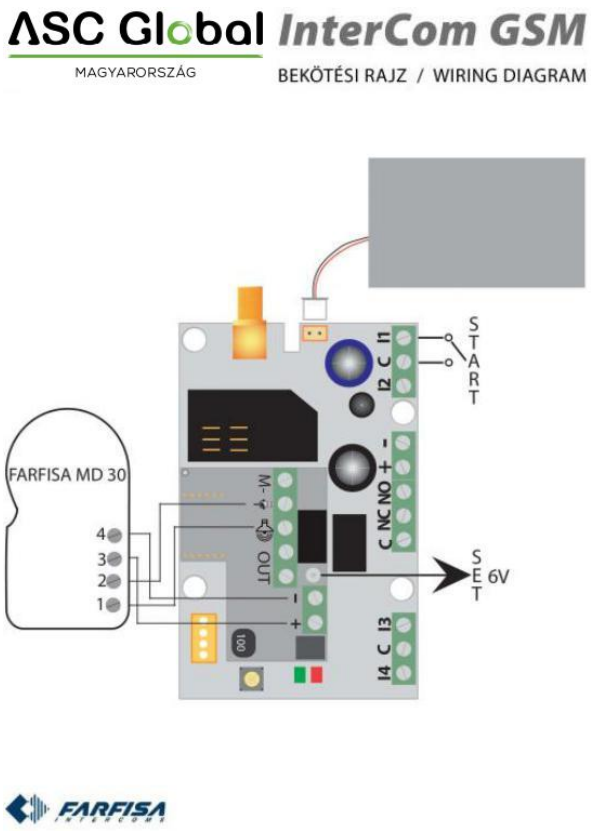

Figure 3 : Schéma de câblage du Farfisa MD 30

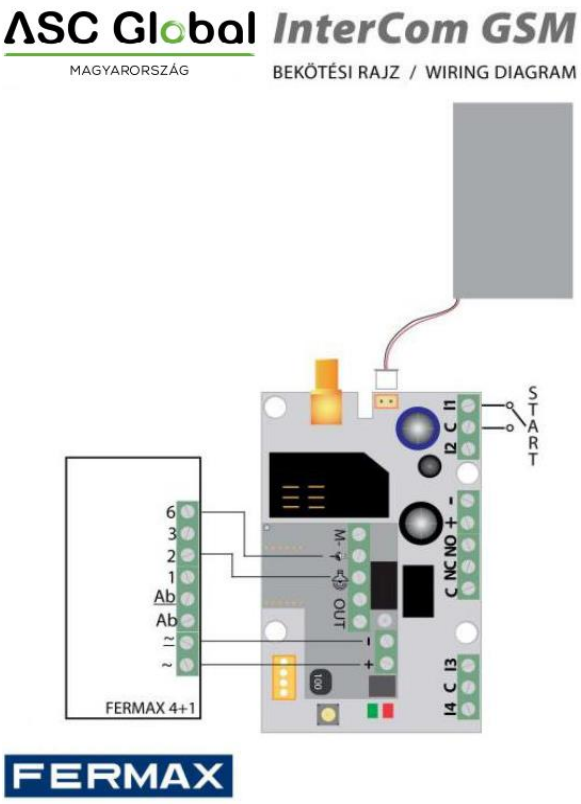

Figure 4 : Schéma de câblage Fermax « »

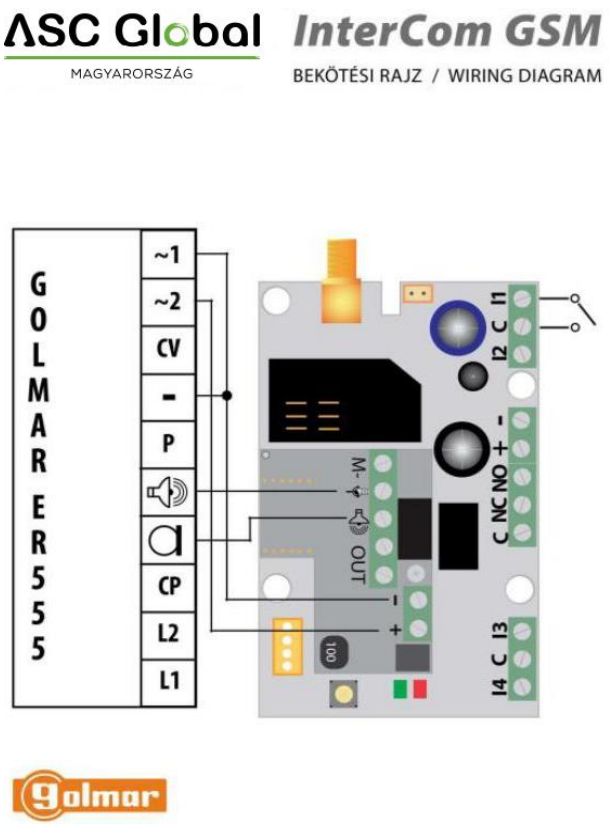

Figure 5 : Schéma de câblage de l' Golmar ER5555

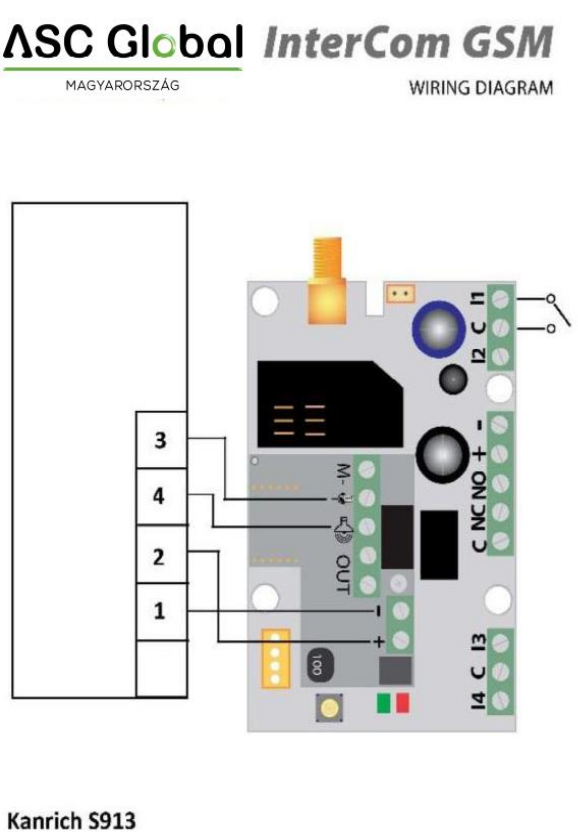

Figure 6 : Schéma de câblage de l' Kanrich S913

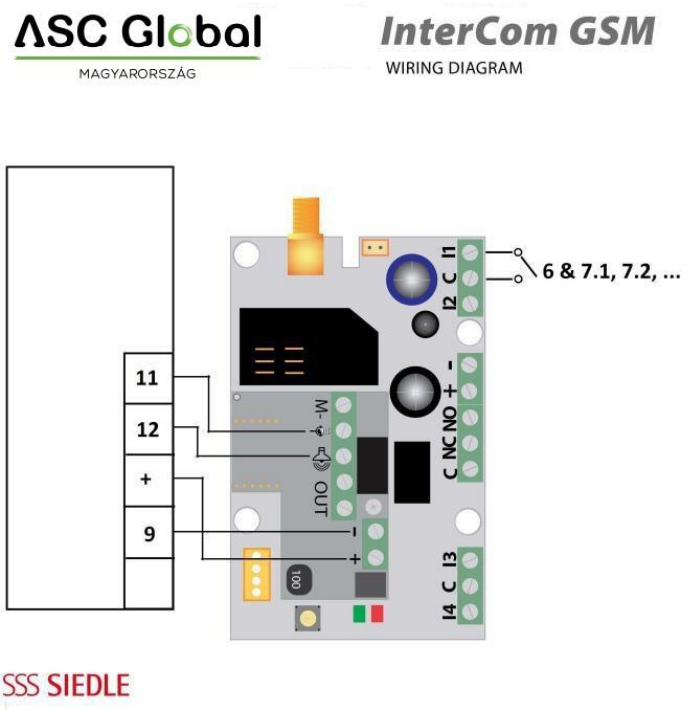

Figure 7 : Schéma de câblage Siedle

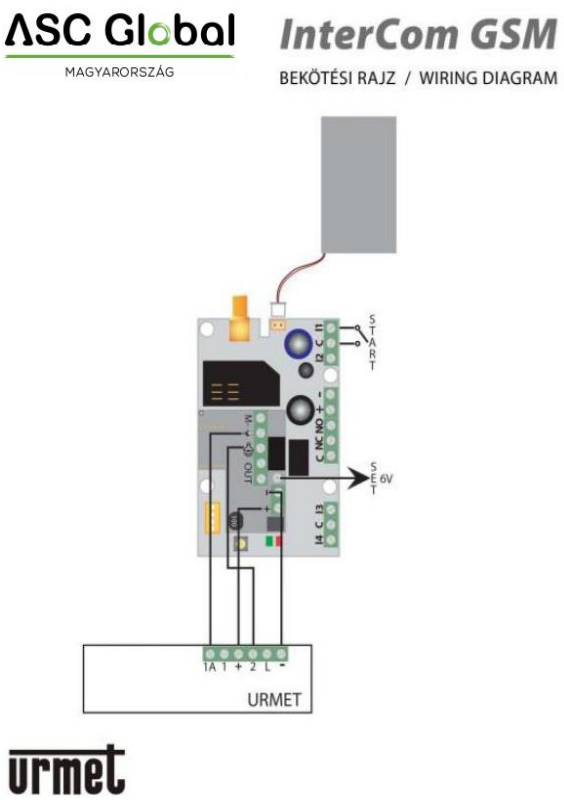

Figure 8 : Schéma de câblage de l' Urmet

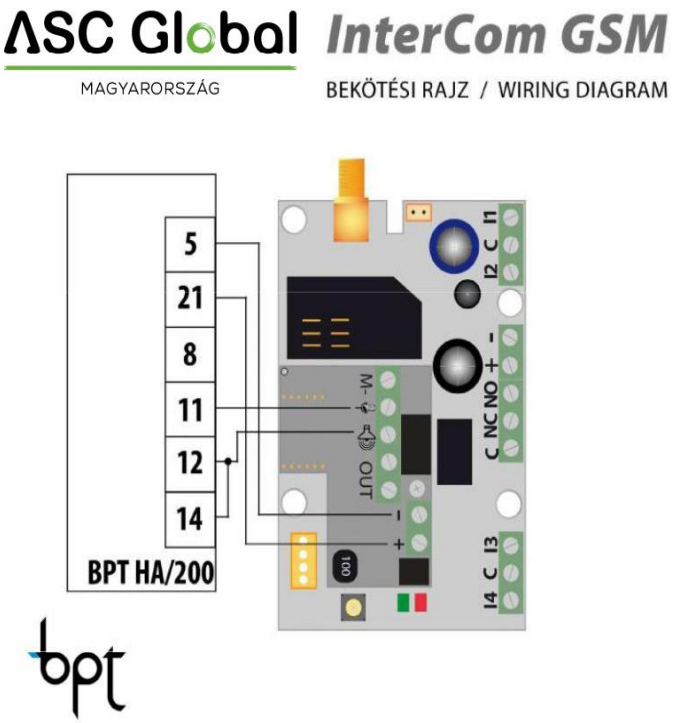

Figure 9 : Schéma de câblage de l' BPT

Programmation à l'aide de commandes SMS

Le module peut également être programmé à l'aide de commandes par SMS. Les SMS commencent toujours par le code de sécurité, qui peut être modifié à tout moment. Les commandes peuvent être combinées, mais la longueur du SMS doit rester inférieure à 160 caractères.
Le module (si cela est possible) enverra un SMS de réponse après chaque message. Vous pouvez désactiver cette fonction à l'aide de la commande **« NO SMS »** ou de la commande **« RECALL »** lorsque le module passe un appel pour confirmer la réussite de la programmation. Critères relatifs aux commandes :

- ne peuvent pas contenir de caractères accentués
- les caractères de la commande doivent être en majuscules
- Les commandes doivent être séparées par un espace
- En plus de « = », vous pouvez également utiliser « # ».
- Les messages doivent commencer par le code de sécurité, suivi de la première commande sans espace
- La commande SMS doit se terminer par le caractère #

Liste des commandes

Description	SMS command e		x valeur		valeur après le signe =	Exemple
Modification du code de sécurité SMS	CODE			=	nouveau code de sécurité	**1234CODE=4321**
régler l'horloge	HORLOGE			=	aa mm jj hh mm aa : année, mm : mois jj : jour, hh : heure mm : minute	1234HEURE=1401200922 La date sera : 20/01/2014 09:22
enregistrer le numéro de téléphone de l'appelant identification	AJOUTER			=	numéro de téléphone (avec +36)	**1234ADD=+36305551234**

supprimer le numéro de téléphone de liste d'identification des numéros d'appelants	DEL			=	numéro de téléphone (avec +36)	**1234DEL=+36305551234**
enregistrement/modification d'un numéro de téléphone pour les notifications	TEL	x x y	xx : ligne principale numéro de l'appartement Y : ligne réservée numéro	=	numéro de téléphone (avec +36)	**1234TEL011=+36305551234**
configuration de la saisie	ENTRÉE	x	saisie du numéro ordinal	=	tnneeeeeeee t : 0 → désactivé, 1 → 24 h normale, 2 → secours ; 3 → alerte normale 4 → retardée alarme nn→ NO ou NC eeeee.. : Autres paramètres : 1.e=1→ envoi d'un SMS indiquant l'état Rétroaction 2.e=0→ notification obligatoire 0 3.e=1→ son de sirène 4.e=1 → message vocal 5.e=1 → surveillance à distance 6.e=1 → pas besoin de décrocher lors de l'appel 7. e=1 → confirmation DTMF (#) 8. e=0 → 0 obligatoire	**1234ENTRÉE1=INC00100000** La première entrée est : -24 h en mode normal -Fermeture normale - ne pas envoyer de SMS lors du retour à la normale retour à l'état initial - déclenche une sirène lors d'un appel - pas de message vocal - pas de surveillance à distance notification - l'appel doit être pris - aucune confirmation DTMF n'est nécessaire
Réglage de la sortie	OUTCONF	x	sortie série	=	iiiiirhn iiii→si 00000, alors la bistable, sinon c'est le durée de contrôle en secondes r→ contrôlé lorsque l'alarme h→ commandé lors d'un appel n→=1→ sans identifiant de l'appelant	**1234OUTCONF1=00003110** la sortie sera bistable dans 3 secondes mode monostable, la contrôlée par l'appel et l'alarme et l'identification du numéro est obligatoire pendant un appel

					4e,etc.)	
Configuration de l'envoi des notifications	ENVOI	x	1 : 1 1er entrée 2. : 2 2e entrée 3. : 3e saisie 4. :4e saisie 9. : sabotage 10. : source d'alimentation écran 12. : signe de vie	=	sssssssvvvvvvvv ssssssss→ sélection du téléphone numéros pour la notification par SMS (0 ou 1) vvvvvvvv→sélectionner un téléphone nombre d'appels (0 ou 1)	1234SEND2=00100000111 10000
	SMSTEXT	x	1. :1èreentrée 2. : 2 2e entrée 3. : 3e saisie 4. :4e saisie 9. : sabotage 10. : source d'alimentation écran 12. : signe de vie 16. : texte de réinitialisation	=	Texte SMS se terminant par *. Texte ne doit pas contenir de caractères accentués !	1234SMSTEXT1 = texte d'alerte*
Transfert des SMS entrants	REDIR			=	numéro de téléphone, série de 1 à 8	1234REDIR=2
Réglage de la durée de la sonnerie	RINGTIME			=	de 001 à 255 (en secondes)	1234RINGTIME=030 sonne pendant 30 secondes
Durée maximale de la communication	CALLTIME			=	Durée maximale de communication (de 001 à 255) en secondes.	1234CALLTIME=030
Mode veille nocturne	NIGHTDIS				OFF : fonction désactivée aa : le début de la durée du blocage en heures bb : fin du blocage dans heure	1234NIGHTDIS=23,06
Demande d'état du module information	INFO	Commande				1234INFO
Pas de SMS après la programmation des SMS	NOSMS	Commande				1234commande1 commande 2 … PAS DE SMS
contrôle de sortie	OUT	x	numéros de sortie	=	ON→mise en marche OFF→mise hors tension RUN→commande selon réglages sssss→ contrôle la sortie pour pendant une durée limitée (en secondes)	1234OUT1=ON La sortie 1 s'active 1234OUT2=OFF La sortie 2 s'éteint 1234OUT3=RUN Commande de la sortie 3

						1234OUT4=00003 La sortie 3 s'active pendant 3 secondes
Envoi du signal de vie	LIFETEST				cccsstttttttt ccc→durée du cycle, fréquence d'envoi du message (ex. : 030 jours) ss→le jour donné, à quelle heure (ex. : à midi) tttttttt→quel numéro de téléphone choisir parmi les 8 ex : 00100000→3e numéro de téléphone, 01010000→2e	1234LIFETEST=00711001001007 - dans 7 jours - à 11 h - à envoyer aux3eet6enuméros de téléphone
Redémarrage du module	RESTART	Commande				1234RESTART

Exemples de commandes SMS

1er message : configuration de la saisie et sélection du 3e numéro de téléphone pour la notification. Envoi d'un SMS et d'un message vocal vers le 3e numéro.

5384TEL3=+36201255335 CLOCK=1401200922 INPUT2=4NO00100000 SEND2=0010000000100000

Le texte du SMS est le suivant :

5384 → code de sécurité SMS ; chaque nouveau SMS peut commencer par ce code (pour le modifier, utilisez la commande CODE. Code par défaut : 1234)

TEL3=→ modification du 3e numéro de téléphone pour les notifications. Indiquez le numéro au format international.
CLOCK= modifiez la date comme suit : 20/01/2014 09:22
INPUT2=→ configuration de la deuxième entrée comme suit : entrée normalement ouverte à déclenchement retardé qui déclenche une alarme sonore en cas d'événement. SEND2=→ la deuxième entrée envoie un SMS et un message vocal au troisième numéro de téléphone

2e message :

- pour modifier le texte du SMS de la deuxième entrée
- configuration de la sortie et du message de signal de vie, et
- enregistrement d'un numéro de contrôle de sortie pour la gestion
- Enfin, modifier le code de sécurité du SMS

5384SMSTEXT2=deuxième alarme d'entrée OUTCONF1=00003010 ADD=+36705553456 LIFETEST=007123000100000 CODE=2345

SMSTEXT2=→ modifier le texte du SMS de la deuxième entrée. Pas de caractères accentués !
OUTCONF1=→ configuration de la sortie : monostable pendant 3 secondes avec identification de l'appelant
ADD=→Ajout d'un numéro de téléphone à l'identification de l'appelant
LIFETEST=→ envoi d'un signal de vie chaque semaine à 12 h 30 vers le 3e numéro de téléphone

Autres modèles de modules InterCom GSM / 4G



Kit InterCom GSM 1 / 2 / 4 / Kit InterCom 4G 1 / 2 / 4
Kit InterCom GSM d'urgence / Kit InterCom 4G d'urgence





Kit de surveillance InterCom GSM
Kit de surveillance InterCom 4G



Appareil d'appel d'urgence InterCom GSM
Appel d'urgence InterCom 4G

Description et fonctionnement des modules

La gamme de produits InterCom GSM et 4G propose des solutions dans différents modèles, destinées à être utilisées comme systèmes d'interphone, systèmes d'appel d'ascenseur et systèmes d'appel d'urgence. Le modèle approprié peut être choisi parmi les variantes « Kit », « Kit de surveillance » et « Kit d'appel d'urgence » en fonction du lieu d'installation et de l'utilisation prévue. Les appareils permettent une communication vocale bidirectionnelle via le réseau mobile ; il n'est donc pas nécessaire d'être sur place pour répondre à un appel. Leur fonctionnement nécessite une alimentation électrique, une carte SIM active, une antenne et une couverture réseau mobile suffisante.

Kit InterCom GSM 1 / 2 / 4, Kit Emergency, Kit Forest ; Kit InterCom 4G 1 / 2 / 4, Kit Emergency, Kit Forest



Ces interphones d'extérieur, conçus pour un montage en saillie sur les murs, sont disponibles avec 1, 2 ou 4 boutons-poussoirs métalliques, c'est-à-dire en versions pour 1, 2 ou 4 appartements. Il n'est pas nécessaire d'installer un poste intérieur séparé ni le câblage correspondant, car ce sont les téléphones portables des utilisateurs qui font office de poste intérieur. La plaque signalétique et les boutons-poussoirs sont éclairés par un éclairage LED à couleur réglable situé en haut du boîtier.
En appuyant sur un bouton, le visiteur compose le numéro de téléphone attribué à l'appartement concerné. Il est possible de programmer jusqu'à 8 numéros de téléphone dans l'appareil. Une fonction d'appel en round-robin peut également être configurée : selon le mode sélectionné, soit tous les contacts spécifiés doivent être joints, soit la première personne à répondre peut mettre fin aux appels suivants. La durée de sonnerie et la durée de conversation peuvent toutes deux être réglées. Pendant un appel, les touches 4 et 6 du téléphone portable permettent d'ouvrir, par exemple, le portillon latéral et le portail principal, ou d'actionner la barrière, sans interrompre la communication.



La version « Kit Emergency » se présente sous la forme d'un boîtier en plastique rouge portant l'inscription « FIRE », conçu pour un montage mural extérieur, afin que le dispositif d'appel d'urgence soit clairement identifiable de loin. La couleur et le lettrage du boîtier peuvent être personnalisés, ce qui permet d'adapter son aspect au lieu d'utilisation. Le « Kit Forest » est une version avec boîtier extérieur vert, permettant la communication par interphone dans les environnements forestiers. Les deux modèles sont disponibles en versions GSM et 4G.

Kit de surveillance InterCom GSM / Kit de surveillance InterCom 4G



Le kit de surveillance est un ensemble de type boîtier pouvant être installé derrière un panneau avant existant ou sur mesure, et comprenant un microphone et un haut-parleur pouvant être montés séparément. Cette conception permet d'installer les composants audio en fonction des conditions spécifiques du site, tandis que l'unité centrale est logée dans un emplacement protégé. Il peut également servir à moderniser un interphone existant, à mettre en place un système d'appel sur mesure ou à être intégré à une unité de commande d'ascenseur. Un microphone et un haut-parleur correctement positionnés permettent une conversation directe entre la personne sur place et le destinataire de l'appel. Dans les applications de télésurveillance, une alerte d'événement peut être suivie d'un appel vocal, afin de clarifier la situation verbalement une fois l'alerte reçue.

InterCom GSM Emergency Caller / InterCom 4G Emergency Caller



Le dispositif d'appel d'urgence est un appareil d'appel d'urgence à bouton-poussoir, équipé d'un microphone et d'un haut-parleur intégrés, qui peut être utilisé indépendamment du système de contrôle local. Il est disponible en version murale et encastrée, ce qui permet d'adapter le mode d'installation au site.
Lorsque le bouton d'urgence est actionné, l'appareil appelle les numéros de contact prédéfinis et établit une connexion audio bidirectionnelle avec, par exemple, un bureau d'accueil, un centre de surveillance ou une personne chargée de porter assistance. Il est possible de programmer jusqu'à 8 numéros de contact, avec des durées de sonnerie réglables. La transmission d'un signal de surveillance à distance peut également être suivie d'un appel vocal. La conception de cet appareil est adaptée à une utilisation dans les ascenseurs, les entrées, les barrières et autres lieux où une option d'appel d'urgence facilement accessible et simple d'utilisation est requise.

Caractéristiques techniques

- Tension d'alimentation : 9–24 VCC
- Consommation en veille : 40 mA + unité extérieure
- Consommation maximale : 400 mA
- Capacité de charge de la sortie relais : max. 30 V / 500 mA
- Type de module 2G : SIMCOM 900
- Fréquences GSM 2G : GSM 850 / EGSM 900 / DCS 1800 / PCS 1900 (multibande)
- Type de module 4G : SIM5300EA
- Fréquences 4G : TDD-LTE B38/B40/B41, FDD-LTE B1/B3/B5/B7/B8/B20, WCDMA/HSDPA/HSPA+ B1/B5/B8, GSM/GPRS/EDGE 900/1 800 MHz
- Utilisation de la carte SIM : module GSM indépendant du réseau
- Type d'antenne GSM : connecteur SMA (fourni dans l'emballage) ; doit être placée à au moins 1 mètre de l'appareil (NE PAS la placer sur ou à proximité de l'appareil !)
- Dimensions de l'interphone (largeur x hauteur x profondeur en bas / profondeur en haut) :
  1 bouton : 90 x 174 x 45/71 (mm)
  2 boutons : 90 x 174 x 45/71 (mm)
  4 boutons : 90 x 199 x 45/71 (mm)
  Dimensions du kit de surveillance : (largeur x longueur x profondeur) : 58 x 92 x 27 (mm)
- Dimensions de l'emballage (longueur x largeur x hauteur) :
  Interphone et poste d'appel d'urgence : 205 x 98 x 112 (mm)
  Kit de surveillance : 128 x 130 x 30 (mm)
- Température de fonctionnement : de -20 °C à +50 °C